andis

USE AND CARE

MODEL AGC/AGC2/AGI

Item pictured may differ from actual product
Das abgebildete Gerät kann sich vom eigentlichen Produkt unterscheiden
Il est possible que l'article sur la photo soit différent du produit réel
El artículo ilustrado puede diferir del producto real
Il prodotto reale può essere diverso da quello rappresentato
De Afbeelding kan verschillen van het werkelijke product
Item da foto pode diferir do produto real
图示可能与实际产品不同

Form #100153 Printed in U.S.A.

REMOVING BLADE SET
DEPOSE DU JEU DE TÊTE DE COUPES
DESMONTAJE DEL JUEGO DE HOJAS
ABNEHMEN DER SCHERKOPFEINHEIT

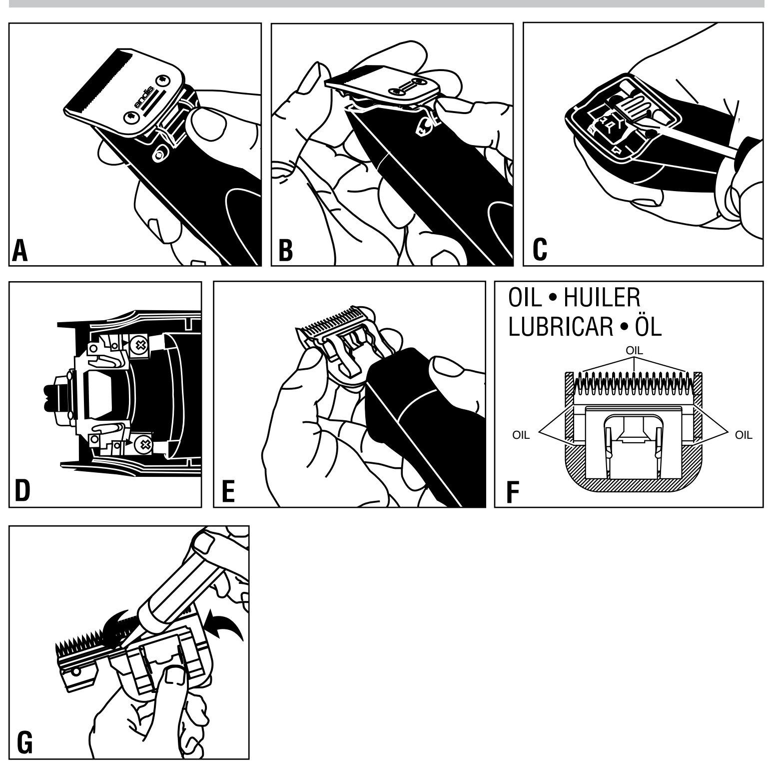

CHANGING THE BLADE DRIVE ASSEMBLY
REMPLACEMENT DE L'ENTRAINEMENT DE LA TÊTE DE COUPE
REEMPLAZO DEL CONJUNTO DE ACCIONAMIENTO DE LAS HOJAS
WECHSELN DES SCHERKOPFANTRIEBS

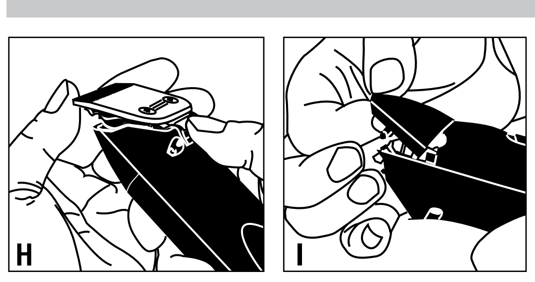

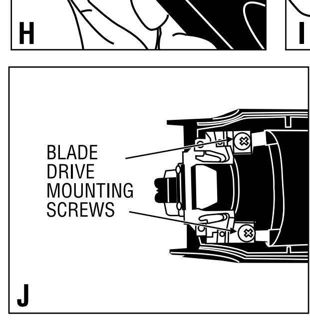

VIS DE FIXATION DE L'ENTRAINEMENT DE LA TÊTE DE COUPE

TORNILLOS DE MONTAJE DEL CONJUNTO MOTOR DE ACCIONAMIENTO DE LA HOJA

BEFESTIGUNGSSCHRAUBEN DES SCHERKOPFANTRIEBS

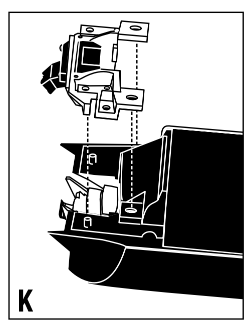

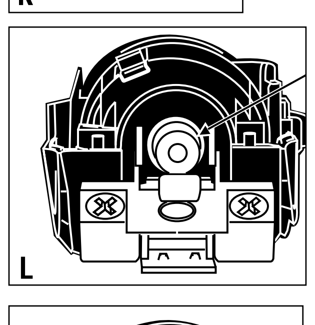

CORRECT POSITION OF DRIVE BEARING

POSITION CORRECTE DU PALIER D'ENTRAINEMENT

POSICIÓN CORRECTA DEL COJINETE DEL CONJUNTO DE ACCIONAMIENTO

RICHTIGE ANORDNUNG DES ANTRIEBSLAGERS

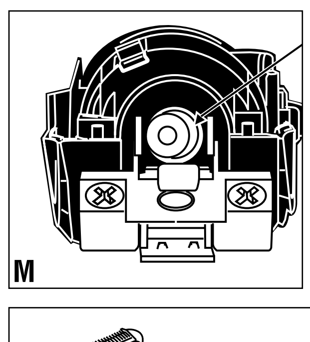

INCORRECT POSITION OF DRIVE BEARING

POSITION INCORRECTE DU PALIER D'ENTRAINEMENT

POSICIÓN INCORRECTA DEL COJINETE DEL CONJUNTO DE ACCIONAMIENTO

FALSCHE ANORDNUNG DES ANTRIEBSLAGERS

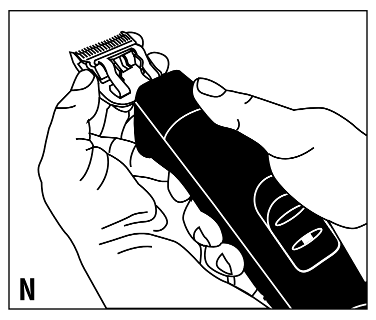

ENGLISH

Congratulations! You just went first class when you bought this Andis clipper. Careful workmanship and quality design have been the hallmarks of Andis products since 1922.

IMPORTANT SAFEGUARDS

When using an electrical appliance, basic precautions should always be followed, including the following: **Read all instructions before using the Andis clipper. This product not for use by children.**

DANGER: To reduce the risk of electric shock:

1. Do not reach for an appliance that has fallen into water. Unplug immediately. **Never use clipper near water.**
2. Do not use while bathing or in a shower.
3. Do not place or store appliance where it can fall or be pulled into a tub or sink. Do not place in or drop into water or other liquid.
4. Always unplug this appliance from the electrical outlet immediately after using. Unplug by holding and pulling on plug, not cord.
5. Unplug this appliance before cleaning, removing, or assembling parts.

WARNING: To reduce the risk of burns, fire, electric shock, or injury to persons:

1. An appliance should never be left unattended when plugged in.
2. This appliance can be used by children aged from 8 years and above and persons with reduced physical, sensory or mental capabilities or lack of experience and knowledge if they have been given supervision or instruction concerning use of the appliance in a safe way and understand the hazards involved.
3. Children shall not play with the appliance.
4. Use this appliance only for its intended use as described in this manual. Do not use attachments not recommended by Andis.
5. Never operate this appliance if it has a damaged cord or plug, if it is not working properly, if it has been dropped or damaged, or dropped into water. Return the appliance to an Andis Authorized Service Station for examination or repair.
6. Keep the cord away from heated surfaces.
7. Never drop or insert any object into any opening.
8. Do not use outdoors or operate where aerosol (spray) products are being used or where oxygen is being administered.
9. Do not use this appliance with a damaged or broken blade or comb, as injury to the skin may occur.
10. To disconnect turn control to "0" then remove plug from outlet.
11. **WARNING:** During use, do not place or leave appliance where it may be (1) damaged by an animal or (2) exposed to the weather.
12. **Oil blades frequently.** Blades may become hot during use. Check often to prevent burning animal.
13. Keep the appliance dry.

SAVE THESE INSTRUCTIONS

OPERATING INSTRUCTIONS

Please read the following instructions before using your new Andis clipper. Give it the care that a fine precision built instrument deserves and it will give you years of service. Plug cord into electrical outlet, operate 230-240 volt, 50 cycle AC electrical current or as noted on unit.

SPEED SELECTION

Your Andis clipper comes with either normal or normal AND high speed operation. Use the normal setting (#1) for most cutting needs. Use the high speed setting (#2) for cutting through heavy coats. To start clipper move switch button by pressing down on the lock mechanism and moving to the desired position. To stop, press down on the lock mechanism and move switch button back to original position. After using your Andis clipper, rewrap cord, and store in a safe place.

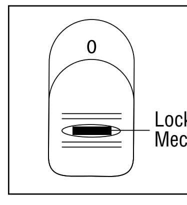

USER MAINTENANCE

Cleaning and user maintenance shall not be made by children without supervision.

The internal mechanism of your motor clipper has been permanently lubricated by the factory. Other than the recommended maintenance described in this manual, no other maintenance should be performed, except by Andis Company, or an Andis Authorized Service Station.

If the supply cord is damaged it must be replaced by the manufacturer, its service agent or similarly qualified persons in order to avoid a hazard.

REMOVING BLADE SET

To remove blade set, first make sure your clipper motor is switched "OFF". Push blade release mechanism under blade hinge (Diagram A). While holding down the blade release mechanism, push down on blade, then gently pull the blade forward (Diagram B), and slide it off the blade hinge. If your blade hinge should snap closed and is flush with the clipper, use a small standard screwdriver to pry the tongue of the hinge out (Diagram C). **NOTE:** Hair may accumulate in the front cavity of the housing under the blade. If this happens, you can clean out the hair by brushing out the cavity with a small brush or an old toothbrush while the blade is off the clipper (See Diagram D for location of cavity being referenced).

REPLACING BLADE SET

To replace or change your blade set, slide the blade bracket onto the hinge of the clipper (Diagram E) and with the clipper turned "ON", push the blade towards the clipper to lock into position.

BLADE TEMPERATURE

Due to the high speed nature of Andis clippers, please check for blade heat often, especially on close cutting blades. If blades are too hot, dip the blades only into Andis Blade Care Plus or apply Andis Cool Care Plus and then Andis Clipper Oil. If you have a detachable blade unit, you can change your blade in order to maintain a comfortable temperature; using multiple blades of the same size is popular among groomers.

CARE AND SERVICING OF YOUR ANDIS CLIPPER BLADES

Blades should be oiled before, **during,** and after each use. If your clipper blades leave streaks or slow down, it's a sure sign blades need oil. Place a few drops of oil on the front and side of the cutter blades (Diagram F). Wipe excess oil off blades with a soft, dry cloth. Spray lubricants contain insufficient oil for good lubrication, but are an excellent clipper blade coolant. Always replace broken or nicked blades to prevent injury. You can clean the excess hair from your blades by using a small brush or worn out toothbrush. To clean the blades, we suggest to immerse the **blades only** into a shallow pan of Andis Clipper Oil, while the clipper is running. Any excess hair and dirt that has accumulated between the blades should come out. After cleaning, turn your clipper off and dry blades with a clean dry cloth and start clipping again. If upon cleaning your blades you find that the blades will still not cut, there may be a few fine pieces of hair trapped between the upper and lower blade. If this happens, you will need to snap the blade off the clipper. Proceed to slide the upper blade to one side, without loosening the tension spring or moving the upper blade completely out from under the tension spring (See Diagram G for position of blade). Wipe the surface between the blades clean with a dry cloth, then place a drop of clipper oil where the upper and lower blades meet and also in the guide slot of the tension spring (Diagram G). Now slide the upper blade to the opposite side of the lower blade and repeat this process. After completing this procedure, slide the upper blade, centering it over the lower blade. Handle or store your Andis clipper with the blades down so excess oil will not run into the clipper case

CHANGING THE BLADE DRIVE ASSEMBLY

If your clipper blades no longer cut properly (be sure to try more than one blade, since the blade currently being used may be dull), it could be that your blade drive assembly needs replacement.

To change the blade drive assembly:

1. Remove blade set (Diagram H).
2. Remove drive cap (Diagram I).
3. Remove blade drive mounting screws (Diagram J).
4. **NOTE**: Before removing blade drive assembly, note the way it is positioned (this will help you in reassembly). Remove blade drive assembly (Diagram K).
5. Drive bearing should be at its lowest position, if not, move it with your finger to lowest position (Diagrams L & M).
6. Put on new drive assembly, align screw holes and press down (Diagram K).
7. Reassemble blade drive by mounting screws (Diagram J).
8. Replace drive cap (Diagram I).
9. Replace blade (Diagram N).

FACTORY REPAIR SERVICE

When the blades of your Andis clipper become dull after repeated use, it is advised to purchase a new set of blades available through your Andis supplier or through an Andis Authorized Service Station.

CORRECT DISPOSAL OF THIS PRODUCT

This marking indicates that this product should not be disposed with other household wastes throughout the EU. To prevent possible harm to the environment or human health from uncontrolled waste disposal, recycle it responsibly to promote the sustainable reuse of material resources. To return your used device, please use the return and collection systems or contact the retailer where the product was purchased. They can take this product for environmental safe recycling.

CAUTION: Never handle your Andis clipper while you are operating a water faucet and never hold your clipper under a water faucet or in water. There is danger of electrical shock and damage to your clipper. **ANDIS COMPANY will not be responsible in case of injury due to this carelessness.**

FRANÇAIS

Toutes nos félicitations pour l'achat d'une tondeuse Andis, un outil de toute première qualité. Depuis 1922, les produits Andis sont synonymes de fabrication soignée et conception haut de gamme.

MESURES DE PRECAUTION IMPORTANTES

Avant de mettre en marche la tondeuse Andis, bien lire toutes les instructions et, comme pour tout appareil électrique, l'utiliser en prenant systématiquement les mesures de précaution de base. **Ce produit ne doit pas être utilisé par les enfants.**

DANGER : Pour réduire le risque de décharge électrique :

1. Lorsqu'un appareil électrique est tombé dans de l'eau ne pas le saisir à main nue sans l'avoir préalablement débranché. **Ne jamais utiliser la tondeuse à proximité d'eau.**
2. Ne pas utiliser d'appareil électrique lorsqu'on prend un bain ou une douche.
3. Ne pas poser ou entreposer un appareil électrique à un endroit d'où il risque de tomber ou d'être projeté dans une baignoire ou un lavabo. Ne pas le plonger ou le faire tomber dans le l'eau ou dans un autre liquide.
4. Après utilisation, débrancher systématiquement tout appareil électrique de la prise d'alimentation. Pour débrancher l'appareil, saisir et tirer la fiche, et non le cordon.
5. Débrancher tout appareil électrique avant de le nettoyer et d'y monter ou d'en démonter des pièces.

AVERTISSEMENT : Pour réduire les risques de brûlure, d'incendie, de décharge électrique ou de blessure :

1. Ne jamais laisser sans surveillance un appareil électrique branché.
2. Cet appareil peut être utilisé par des enfants âgés de 8 ans minimum et des personnes présentant un handicap physique, sensoriel ou mental ou un manque d'expérience et de connaissances à condition d'avoir fait l'objet de la supervision ou reçu les instructions concernant l'utilisation de l'appareil de manière sûre et d'en comprendre les dangers.
3. Cet appareil n'est pas un jouet à laisser entre les mains des enfants.
4. Ne se servir de cet appareil qu'aux fins décrites dans le présent manuel. Ne pas utiliser d'accessoires non recommandés par Andis.
5. Ne jamais utiliser l'appareil si son cordon ou la prise d'alimentation sont endommagés, s'il ne fonctionne pas normalement, si on l'a fait tomber à terre, endommagé ou laissé tomber dans de l'eau. Renvoyer l'appareil à un centre d'entretien Andis pour qu'il y soit examiné et réparé.
6. Tenir le cordon d'alimentation à distance des surfaces chaudes.
7. Ne jamais laisser pénétrer ou introduire quoi que ce soit dans l'un quelconque des orifices de l'appareil.
8. Ne pas utiliser l'appareil à l'extérieur ou le faire fonctionner près d'un endroit où l'on pulvérise des produits en aérosol ou l'on administre de l'oxygène.
9. Sous peine de lésions cutanées, ne pas utiliser la tondeuse dont un peigne est endommagé ou une tête de coupe brisée.
10. Pour débrancher la tondeuse, mettre la commande à «Off» (arrêt) et retirer la fiche de la prise d'alimentation.
11. **AVERTISSEMENT** : Lorsqu'on utilise la tondeuse, ne pas la placer ou la laisser à un endroit où elle 1) risquerait être endommagée par un animal, ou 2) serait exposée aux intempéries.
12. **Graisser fréquemment les têtes de coupe.** L'utilisation de l'appareil entraîne un échauffement des têtes de coupe. Les vérifier souvent afin d'éviter de brûler l'animal.
13. Garder l'appareil au sec.

CONSERVER CES INSTRUCTIONS

MODE D'EMPLOI

Lire les directives ci-après avant d'utiliser la tondeuse Andis. Afin d'en tirer des années de bons services, la traiter avec tout le soin que mérite tout instrument de précision. Enficher le cordon dans une prise de courant alternatif de 230-240V, 50 Hz ou conforme aux indications figurant sur l'appareil.

SÉLECTION DE LA VITESSE

La tondeuse Andis est conçue avec un réglage de vitesse normale ou un réglage de vitesse normale ET un réglage de grande vitesse. Utiliser le réglage normal (1) pour la plupart des coupes. Utiliser la grande vitesse (2) pour couper les robes épaisses. Pour démarrer la tondeuse, déplacer l'interrupteur en appuyant sur le mécanisme de verrouillage jusqu'à la position souhaitée. Pour arrêter, appuyer sur le mécanisme de verrouillage et ramener l'interrupteur à sa position initiale. Après utilisation, enrouler le cordon et ranger la tondeuse en lieu sûr.

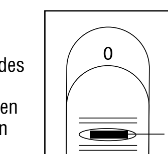

ENTRETIEN

Le nettoyage et la maintenance utilisateur ne doivent pas être confiés à des enfants sans supervision.

Le mécanisme intérieur de la tondeuse a reçu un graissage permanent en usine. A part les opérations recommandées et décrites dans le présent manuel, l'entretien doit être exécuté par la société Andis ou par un centre d'entretien agréé Andis.

Si le cordon d'alimentation est endommagé, pour éviter tout risque, le faire remplacer par le fabricant, son agent d'entretien ou une personne de compétence équivalente.

RETRAIT DU JEU DE TÊTES DE COUPE

Avant de retirer le jeu de têtes de coupe, s'assurer que le moteur de la tondeuse est arrêté. Pousser le mécanisme de libération des têtes de coupe sous la charnière de tête de coupe (Diagramme A). Tout en tenant le mécanisme de libération des têtes de coupe enfoncé, appuyer sur la tête de coupe, puis la glisser doucement vers l'avant (Diagramme B) et la dégager de la charnière. Si la charnière est fermée et qu'elle affleure avec la tondeuse, utiliser un petit tournevis pour dégager la languette de la charnière (Diagramme C). **REMARQUE** : Des poils peuvent s'accumuler dans la cavité avant de la tondeuse, sous la tête de coupe. Dans ce cas, il est possible de nettoyer la cavité avec une petite brosse ou une brosse à dents usagée alors que la tête de coupe est retirée de la tondeuse (voir l'emplacement de la cavité sur le Diagramme D).

REMPLACEMENT OU CHANGEMENT DE JEU DE TÊTES DE COUPE

Pour remplacer ou changer le jeu de têtes de coupe, glisser le support de tête de coupe sur la charnière de la tondeuse (Diagramme E) et, avec la tondeuse en marche, pousser la tête de coupe vers la tondeuse pour la bloquer en position.

TEMPÉRATURE DE LA TÊTE DE COUPE

Étant donné la grande vitesse des tondeuses Andis, contrôlez souvent la chaleur, surtout sur les têtes de coupe qui coupent de près. Si les têtes de coupe sont trop chaudes, trempez uniquement les têtes de coupe dans de l'Andis Blade Care Plus ou appliquez de l'Andis Cool Care Plus, puis de l'huile pour tondeuse Andis. Si vous avez une tête de coupe détachable, changez de tête de coupe pour maintenir une température confortable ; l'utilisation de têtes de coupe multiples de même taille est populaire auprès des spécialistes du toilettage.

ENTRETIEN DES TÊTES DE COUPE DE TONDEUSE ANDIS

Huiler les têtes de coupe avant, **pendant** et après chaque utilisation. Si les têtes de coupe de la tondeuse présentent des stries ou si leur mouvement se ralentit, c'est un signe certain de manque de graissage. Mettre quelques gouttes d'huile sur l'avant et sur les côtés des têtes de coupe (Diagramme F). Essuyer l'excès d'huile avec un chiffon doux et sec. Les lubrifiants en aérosol ne contiennent pas assez d'huile pour permettre un bon graissage, mais ils constituent un excellent agent de refroidissement des têtes de coupe de tondeuse. Remplacer systématiquement toute tête de coupe brisée ou entaillée, afin de ne pas risquer d'être blessé. On peut enlever l'excès de poils pris dans les têtes de coupe à l'aide à l'aide d'une petite brosse ou d'une vieille brosse à dents. Pour nettoyer les têtes de coupe, il est conseillé de les plonger **(les têtes de coupe uniquement)** dans un récipient peu profond contenant de l'huile pour tondeuse Andis, et de faire fonctionner la tondeuse. Cela suffit à éliminer les poils et la saleté accumulés entre les têtes de coupe. Après ce nettoyage, mettre la tondeuse hors tension et sécher les têtes de coupe avec un chiffon doux propre, et reprendre la tonte. Si après avoir nettoyé les têtes de coupe on constate qu'elles ne coupent toujours pas, il se peut qu'il reste des débris de poils entre les têtes de coupe. En ce cas, on doit éjecter la tête de coupe de la tondeuse. Faire glisser latéralement la tête de coupe supérieure, sans détendre le ressort de traction ni sortir complètement la tête de coupe supérieure de sous le ressort (pour la position de la tête de coupe, voir le Diagramme G). Nettoyer l'espace qui sépare les têtes de coupe avec un chiffon sec, puis mettre une goutte d'huile pour tondeuse sur la surface de contact de la tête de coupe supérieure et de la tête de coupe inférieure ainsi que dans la rainure de guidage du ressort (Diagramme G). Puis, faire glisser la tête de coupe supérieure jusqu'à l'autre extrémité de la tête de coupe inférieure et répéter les opérations. Puis, faire glisser la tête de coupe supérieure pour la recentrer par rapport à la tête de coupe inférieure. Tenir ou entreposer la tondeuse Andis têtes de coupe vers le bas, de manière que l'excès d'huile ne coule pas dans le boîtier.

REMPLACEMENT DE L'ENTRAINEMENT DE LA TÊTE DE COUPE

Si les têtes de coupe de la tondeuse ne coupent plus suffisamment (veiller à en essayer plusieurs, car le tranchant de celle qui est montée peut être émoussé), il se peut que l'entraînement doive être remplacé.

Pour remplacer l'entraînement :

1. Déposer le jeu de têtes de coupe (Diagramme H).
2. Déposer le couvercle de l'entraînement (Diagramme I).
3. Déposer les vis de fixation de l'entraînement (Diagramme J).
4. **NOTA :** Avant de déposer l'entraînement, en noter la position (pour faciliter le remontage). Déposer l'entraînement (Diagramme K).
5. Le palier d'entraînement doit être en position la plus basse, sinon l'y placer avec le doigt (Diagrammes L et M).
6. Poser un entraînement neuf, aligner les trous des vis et le mettre en place (Diagramme K).
7. Reposer les vis de fixation de l'entraînement (Diagramme J).
8. Reposer le couvercle de l'entraînement (Diagramme I).
9. Reposer la tête de coupe (Diagramme N).

SERVICE DE RÉPARATION EN USINE

Dès que les têtes de coupe de la tondeuse Andis s'émoussent suite à une utilisation répétée, il est recommandé d'acheter un nouveau jeu de têtes de coupe chez un fournisseur Andis ou dans un centre de SAV agréé par Andis. Pour faire réparer ou entretenir la tondeuse, emballez celle-ci soigneusement et envoyez

MISE AU REBUT CORRECT DE CE PRODUIT

Cette marque indique que ce produit ne doit pas être mis au rebut avec les déchets ménagers à travers l'UE. Pour éviter tout risque pour l'environnement ou la santé de l'homme résultant d'une mise au rebut non contrôlée des déchets, recyclez l'appareil de manière responsable pour promouvoir la réutilisation durable des ressources matérielles. Pour retourner l'appareil usagé, utilisez les systèmes de retour et de collecte ou contacter le détaillant chez lequel le produit a été acheté. Il pourra récupérer ce produit pour se charger de son recyclage sans risque pour l'environnement.

ATTENTION: Ne jamais manipuler la tondeuse Andis lorsqu'on manœuvre un robinet de puisage. Sous peine de recevoir une décharge électrique et d'endommager la tondeuse, ne jamais la mettre sous le jet d'un robinet et ne jamais la plonger dans l'eau. **La société ANDIS décline toute responsabilité en cas de blessure due à ce genre de négligence.**

ESPAÑOL

¡Enhorabuena! Al comprar esta recortadora Andis usted ha adquirido un producto de primera clase. Una esmerada fabricación y un diseño de calidad vienen siendo el distintivo de los productos Andis desde 1922.

PRECAUCIONES IMPORTANTES

Cuando se utiliza cualquier aparato eléctrico hay que observar siempre unas precauciones básicas, incluyendo la siguiente: **lea cuidadosamente todas las instrucciones antes de utilizar la recortadora Andis. Este producto no debe ser usado por niños.**

PELIGRO: A fin de reducir el riesgo de descarga eléctrica:

1. No toque el aparato si éste ha caído al agua. Desenchúfelo inmediatamente. **Nunca use la recortadora cerca de donde haya agua.**
2. No utilice el aparato dentro de la bañera ni en la ducha.
3. No deje ni guarde el aparato en ningún lugar desde el que pueda caer o deslizarse dentro de la bañera o del lavabo. No lo sumerja ni lo deje caer en agua ni en ningún otro líquido.
4. Siempre que termine de utilizar el aparato, desenchúfelo inmediatamente del tomacorriente. Para desconectar la recortadora sostenga el enchufe y sáquelo del tomacorriente; no tire del cable.
5. Desenchufe el aparato antes de proceder a su limpieza, y antes de quitar o montar alguna de las piezas.

ADVERTENCIA: A fin de reducir el riesgo de quemaduras, incendio, descarga eléctrica o lesiones observe las siguientes normas:

1. Un aparato eléctrico no debe dejarse bajo ningún concepto desatendido mientras está enchufado.
2. Este artefacto puede ser utilizado por niños de 8 años de edad y más, y por personas con capacidades físicas, sensoriales o mentales reducidas, o con falta de experiencia y conocimientos, siempre y cuando hayan recibido supervisión o instrucciones referentes al uso del artefacto de manera segura, y comprendan los peligros involucrados.
3. Los niños no deben jugar con el artefacto.
4. Utilice este aparato únicamente para los fines a los que ha sido destinado, según lo indicado en este manual. No utilice accesorios que no hayan sido recomendados por Andis.
5. En ningún caso ponga en marcha este aparato si el cable o el enchufe están estropeados, si no funciona correctamente, si ha caído o ha sufrido daños, o si ha entrado en contacto con agua. Lleve el aparato a un centro de servicio autorizado de Andis para que sea allí examinado y reparado.
6. Mantenga el cable alejado de las superficies calientes.
7. No deje caer ni introduzca ningún objeto en ninguna de las aberturas que presenta el aparato.
8. No utilice este aparato al aire libre ni lo ponga en funcionamiento en lugares donde estén siendo utilizados productos en aerosol o donde se esté administrando oxígeno.
9. No utilice el aparato si alguna de las hojas o de los peines están dañados o rotos, ya que pueden producirse heridas en la piel.
10. Para desconectar el aparato, póngalo en la posición "0", y a continuación quite el enchufe del tomacorriente.
11. **ADVERTENCIA:** Mientras utilice este aparato, (1) póngalo fuera del alcance de cualquier animal que pueda causarle daños y (2) no lo deje a la intemperie.
12. **Lubrique las hojas frecuentemente con aceite.** Es posible que se calienten las hojas mientras se usa la recortadora. Revíselas con frecuencia para no quemar al animal.
13. Mantenga el aparato seco.

GUARDE ESTAS INSTRUCCIONES

MODO DE EMPLEO

Lea las siguientes instrucciones antes de utilizar su nueva recortadora Andis. Trate el aparato con el cuidado que un instrumento construido con gran precisión se merece, y le brindará un excelente funcionamiento durante años. Conecte el cable a un tomacorriente eléctrico que funcione a 230-240 voltios CA, 50 Hz, o según aparezca indicado en el aparato.

SELECCIÓN DE LA VELOCIDAD

Su recortadora Andis permite un funcionamiento a velocidad normal o bien, a velocidad normal Y alta. Utilice el ajuste normal (N° 1) para la mayoría de las necesidad de corte. Utilice el ajuste de alta velocidad (N° #2) para cortar a través de mantos gruesos. Para arrancar la recortadora, mueva el botón interruptor presionando el mecanismo de cierre hacia abajo y moviéndolo a la posición deseada. Para detenerla, presione el mecanismo de cierre hacia abajo y volver a mover el botón interruptor a la posición original. Después de utilizar su recortadora Andis, vuelva a enrollar el cable y almacénela en un lugar seguro.

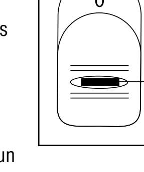

MANTENIMIENTO POR PARTE DEL USUARIO

La limpieza y el mantenimiento por parte del usuario no deberán ser realizados por niños sin la debida supervisión.

El mecanismo interno de la recortadora motorizada ha sido lubricado de forma permanente en fábrica. Aparte del mantenimiento recomendado que se describe en este manual, no debe realizarse ningún otro mantenimiento, excepto por parte de Andis Company o por un centro de servicio autorizado Andis.

Si el cable eléctrico está dañado, es necesario que lo reemplace el fabricante, el agente de servicio o alguna otra persona con similar capacidad técnica, para evitar situaciones de riesgo.

DESMONTAJE DEL JUEGO DE HOJAS

Para desmontar el juego de hojas, asegúrese primero de que el motor de la recortadora esté colocado en la posición "OFF". Presione el mecanismo de liberación de la hoja debajo de la bisagra de la hoja (Figura A). Mientras mantiene presionado el mecanismo de liberación de la hoja, presione la hoja y luego suavemente mueva la hoja hacia adelante (Figura B), y deslícela para separarla de la bisagra de la hoja. Si la bisagra de la hoja se cierra automáticamente para quedar a ras con la recortadora, use un pequeño destornillador estándar para levantar la lengüeta de la bisagra (Figura C). **NOTA**: Es posible que se acumule pelo en la cavidad frontal de la caja, debajo de la hoja. En caso de ocurrir esto, puede eliminar el pelo cepillando la cavidad con un cepillo pequeño o un cepillo de dientes usado mientras la hoja está desmontada de la recortadora (en la Figura D podrá ver la ubicación de la cavidad a la que se hace referencia).

REEMPLAZO O CAMBIO DEL JUEGO DE HOJAS

Para reemplazar o cambiar el juego de hojas, deslice el soporte de la hoja sobre la bisagra de la recortadora (Figura E) y con la recortadora encendida, empuje la hoja hacia la recortadora para bloquearla en posición.

TEMPERATURA DE LA HOJA

Debido a la naturaleza de alta velocidad de las recortadoras Andis, verifique el calor de la hoja con frecuencia, especialmente para el caso de hojas de corte al ras. Si las hojas están demasiado calientes, remoje las hojas únicamente en Andis Blade Care Plus o aplique Andis Cool Care Plus y luego el aceite Andis para recortadoras. Si tiene una unidad con hoja desmontable, puede cambiar la hoja para mantener una temperatura confortable; utilizar varias hojas del mismo tamaño es un método popular entre los profesionales que acicalan.

CUIDADO Y MANTENIMIENTO DE LAS HOJAS DE LA RECORTADORA ANDIS

Las hojas deben ser lubricadas antes, **durante** y después de cada uso. Si las hojas de la recortadora dejan marcas o si el aparato funciona de forma más lenta, es casi seguro que las hojas necesitan ser engrasadas. Aplique unas gotas de aceite en la parte delantera y en los lados de las hojas de corte (Figura F). Limpie el exceso de aceite de las hojas con un paño seco y suave. Los lubricantes en aerosol no contienen la cantidad de aceite suficiente para llevar a cabo una buena lubricación, pero constituyen un excelente sistema de enfriamiento para la recortadora. A fin de evitar lesiones, cambie siempre las hojas que estén rotas o melladas. Se puede limpiar el pelo que queda en las hojas con un cepillo pequeño o con un cepillo de dientes usado. Para limpiar las hojas recomendamos que se sumerjan **solamente las hojas** en un recipiente poco profundo con aceite para recortadoras Andis mientras la recortadora se halla en funcionamiento. De esta forma se desprenderán la suciedad y los pelos que se hayan acumulado entre las hojas. Después de limpiarla, apague la recortadora, seque las hojas con un paño limpio y seco y ya puede volver a cortar el pelo. Si después de limpiar las hojas resulta que éstas siguen sin cortar, puede que haya pequeños trozos de pelo atrapados entre la hoja superior y la inferior. Si éste es el caso, habrá que desenganchar la hoja de la recortadora, y a continuación deslizar hacia un lado la hoja superior, sin aflojar el muelle tensor ni quitar del todo la hoja superior de debajo del muelle tensor (consulte la Figura G para ver la posición de la hoja). Limpie la superficie existente entre las hojas con un paño seco y aplique una gota de aceite para recortadoras en el punto de contacto de las hojas superior e inferior, y otra gota en la ranura guía del muelle tensor (Figura G). A continuación deslice la hoja superior hacia el lado opuesto de la hoja inferior y repita esta operación. Una vez realizados todos los pasos, deslice la hoja superior hasta centrarla sobre la inferior. Al manipular o guardar la recortadora Andis, hágalo poniendo las hojas hacia abajo, de forma que el aceite que ha salido no pueda introducirse en la carcasa del aparato.

CÓMO CAMBIAR EL CONJUNTO DE ACCIONAMIENTO DE LA HOJA

Si las hojas de su recortadora ya no cortan bien, puede que haya que cambiar el conjunto de accionamiento de la hoja, pero antes pruebe con otras hojas, ya que es posible que la que usted viene utilizando haya perdido el filo.

Para cambiar el conjunto de accionamiento de la hoja:

1. Quite el juego de hojas (Figura H).
2. Quite la tapa del conjunto de accionamiento (Figura I).
3. Quite los tornillos de montaje del conjunto de accionamiento de la hoja (Figura J).
4. **NOTA:** Antes de desea quitar el conjunto de accionamiento de la hoja fíjese en cómo está colocado, ya que esto le ayudará luego a volver a instalarlo; a continuación extraiga dicho conjunto (Figura K).
5. El cojinete del conjunto de accionamiento debe estar en la posición más baja; si no así, muévalo con el dedo a dicha posición (Figuras L y M).
6. Ponga el nuevo conjunto de accionamiento, alinee los orificios para los tornillos y empuje hacia abajo (Figura K).
7. Introduzca los tornillos de montaje para volver a montar el conjunto de accionamiento de la hoja (Figura J).
8. Vuelva a colocar en su lugar la tapa del conjunto de accionamiento (Figura I).
9. Vuelva a montar la hoja (Figura N).

SERVICIO DE REPARACIÓN EN FÁBRICA

Cuando las hojas de su recortadora Andis pierdan el filo después de un uso repetido, se aconseja comprar un conjunto nuevo de hojas, disponible por medio de su proveedor Andis o por medio de un centro de servicio autorizado de Andis.

ELIMINACIÓN ADECUADA DE ESTE PRODUCTO

Esta marca indica que este producto no se debe desechar con otros residuos domésticos a lo largo de la Unión Europea. Para evitar un posible daño al medio ambiente o a la salud humana debido a la eliminación descontrolada de residuos, recicle el producto responsablemente para promover el reuso sostenible de recursos materiales. Si desea devolver su dispositivo usado, por favor use el sistema de devolución y recolección o comuníquese con el minorista donde compró el producto. Ellos pueden recibir el producto para un reciclado inocuo al medio ambiente.

TENGA CUIDADO: Si usted se halla utilizando un grifo abierto, no toque en ningún caso la recortadora Andis, y tampoco ponga el aparato bajo un grifo ni dentro del agua, ya que ello supone un riesgo de que se produzca una descarga eléctrica y que se averíe la recortadora. **ANDIS COMPANY no se hace responsable de las heridas que se puedan derivar de esta falta de cuidado.**

DEUTSCH

Glückwünsche – Mit der Andis-Schermaschine haben Sie einen erstklassigen Kauf gemacht. Sorgfältige Verarbeitung und erstklassige Konstruktion sind seit 1922 das Kennzeichen der Andis-Produkte.

WICHTIGE VORSICHTSMASSNAHMEN

Bei der Verwendung von elektrischen Geräten müssen stets einige grundlegende Sicherheitsregeln befolgt werden; u. a. **müssen alle Bedienungsanleitungen vor der Inbetriebnahme der Andis-Schermaschine gelesen werden. Dieses Gerät darf nicht von Kindern verwendet werden.**

ACHTUNG: Beachten Sie Folgendes, um das Risiko eines elektrischen Schlags zu verringern:

1. Nicht nach einem Gerät greifen, das in Wasser gefallen ist. **Sofort den Stecker aus der Steckdose ziehen.**
2. Nicht während des Badens oder in der Dusche verwenden.
3. Das Gerät nicht an einem Platz ablegen oder aufbewahren, an dem es in eine Wanne oder ein Waschbecken fallen oder hineingezogen werden kann. Das Gerät nicht in Wasser oder eine andere Flüssigkeit fallen lassen oder eintauchen.
4. Das Netzkabel dieses Geräts immer sofort nach Gebrauch aus der Steckdose ziehen. Das Gerät am Stecker und nicht am Kabel aus der Steckdose ziehen.
5. Vor dem Reinigen, Ausbauen oder Zusammenbauen von Teilen den Netzstecker aus der Steckdose ziehen.

ACHTUNG: Zur Verminderung des Risikos von Verbrennungen, Feuer, elektrischem Schlag oder Körperverletzungen ist Folgendes zu beachten:

1. Ein mit dem Stromnetz verbundenes Gerät niemals unbeaufsichtigt lassen.
2. Die Nutzung dieses Geräts durch Kinder ab 8 Jahren und durch Personen, die eingeschränkte körperliche, sensorische oder geistige Fähigkeiten aufweisen bzw. fehlende Erfahrung und Kenntnis im Umgang mit diesem Gerät haben, ist zulässig, sofern solche Personen beaufsichtigt werden bzw. in Bezug auf die sichere Bedienung des Geräts eingewiesen wurden und die damit verbundenen Risiken verstehen.
3. Kinder müssen beaufsichtigt werden, um zu gewährleisten, dass sie nicht mit dem Gerät spielen.
4. Das Gerät nur für die in diesem Handbuch beschriebenen Einsatzzwecke verwenden. Keine nicht von Andis empfohlenen Zubehörteile verwenden.
5. Dieses Gerät darf nicht betrieben werden, wenn Netzkabel oder Netzstecker beschädigt sind, wenn es nicht ordnungsgemäß funktioniert, wenn es zu Boden gefallen ist oder beschädigt wurde oder wenn es in Wasser gefallen ist. Das Gerät in solchen Fällen zur Diagnose und Reparatur an eine Andis-Kundendienststelle einschicken.
6. Das Netzkabel von heißen Oberflächen fernhalten.
7. Es dürfen in keine der Öffnungen fremde Objekte eingeführt werden.
8. Das Gerät nicht im Freien, nicht zusammen mit Aerosolprodukten (Sprays) und nicht an Orten verwenden, wo Sauerstoff verabreicht wird.
9. Das Gerät darf nicht mit einem beschädigten oder abgebrochenen Scherkopf bzw. Kamm verwendet werden, da dies zu Hautverletzungen führen kann.
10. Um das Gerät vom Netz zu trennen, den Hauptschalter auf „0" stellen und den Netzstecker aus der Steckdose ziehen.
11. **ACHTUNG:** Während des Gebrauchs das Gerät nicht an einem Ort ablegen, wo es (1) von einem Tier beschädigt werden kann oder (2) der Witterung ausgesetzt ist.
12. **Die Scherköpfe häufig ölen,** da sie während des Gebrauchs heiß werden können, und oft prüfen, um Verbrennungen am Tier zu verhindern.
13. Das Gerät trocken halten.

DIESE ANLEITUNG AUFBEWAHREN

BETRIEBSANLEITUNGEN

Bitte lesen Sie sich folgende Anleitungen vor dem Gebrauch Ihrer neuen Andis-Schermaschine durch. Bitte pflegen und warten Sie dieses Präzisionsinstrument gut, damit es Ihnen viele Jahre zum Einsatz zur Verfügung steht. Schließen Sie das Gerät an einer elektrischen Steckdose mit einer Spannung von 230-240 Volt (mit 50 Takt Wechselstrom) oder wie auf dem Gerät angegeben an.

GESCHWINDIGKEITSAUSWAHL

Die Andis-Schermaschine wird entweder mit normaler oder mit normaler UND hoher Geschwindigkeitsfunktion geliefert. Für die meisten Scheranforderungen ist die Einstellung „normal" (Nr. 1) geeignet. Verwenden Sie für dickes Fell die hohe Geschwindigkeit (Nr. 2). Um die Schermaschine in Betrieb zu nehmen, den Schalterknopf einschalten; dazu den Sperrmechanismus nach unten drücken und in die gewünschte Position stellen. Zum Ausschalten des Geräts den Sperrmechanismus nach unten drücken und den Schalterknopf in die ursprüngliche Position stellen. Nach Gebrauch der Andis-Schermaschine das Kabel aufwickeln und das Gerät an einem sicheren Ort aufbewahren.

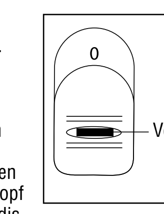

BENUTZERWARTUNG

Kindern darf die Reinigung und Benutzerwartung nur unter Beaufsichtigung gestattet werden.

Der innere Mechanismus der Schermaschine ist im Werk mit Dauerschmierung versehen. Alle Wartungsarbeiten, die über die in der Anleitung empfohlene Wartung hinausgehen, sollten durch die Firma Andis oder einen Andis Vertragsdienst ausgeführt werden.

Wenn das Netzkabel beschädigt ist, muss es vom Hersteller, seinem Servicevertreter oder einer entsprechend qualifizierten Person ersetzt werden, um Gefahren zu vermeiden.

ENTFERNEN DES SCHERKOPFSATZES

Zum Entfernen des Scherkopfsatzes muss der Schermaschinenmotor zunächst ausgeschaltet (OFF) werden. Auf den Scherkopfauslösemechanismus unter dem Scherkopfgelenk drücken (Abb. A). Bei gedrückt gehaltenem Scherkopfauslösemechanismus auf den Scherkopf drücken, ihn anschließend vorsichtig nach vorne ziehen (Abb. B) und durch Schieben vom Scherkopfgelenk entfernen. Falls das Scherkopfgelenk zuschnappen sollte, sodass es bündig mit der Schermaschine abschließt, den Ansatz mit einem kleinen Flachschraubenzieher aus dem Gelenk herausstemmen (Abb. C). **HINWEIS**: Möglicherweise sammeln sich in der vorderen Aussparung am Gehäuse unter dem Scherkopf Haarpartikel an. In diesem Fall lassen sich die Haarpartikel bei abgenommenem Scherkopf mit einer kleinen Bürste oder alten Zahnbürste aus der Mulde entfernen (Position der Mulde ist Abb. D zu entnehmen).

ERSETZEN ODER AUSWECHSELN DES SCHERKOPFSATZES

Zum Auswechseln bzw. Ersetzen des Scherkopfsatzes die Scherkopfhalterung auf das Gelenk der Schermaschine schieben (Abb. E) und bei eingeschaltetem (ON) Gerät den Scherkopf zur Schermaschine hin schieben, bis er einrastet.

SCHERKOPFTEMPERATUR

Aufgrund der hohen Geschwindigkeit von Andis-Schermaschinen muss die Scherkopftemperatur, besonders bei Kurzschnitt-Scherköpfen oft geprüft werden. Falls die Scherköpfe zu heiß sind, tauchen Sie diese in Andis Blade Care Plus oder tragen Sie Andis Cool Care Plus und anschließend Andis-Schermaschinenöl auf. Bei abnehmbarer Scherkopfeinheit kann der Scherkopf gewechselt werden, um eine angenehme Temperatur aufrechtzuerhalten. Bei der Tierpflege werden vorzugsweise mehrere Scherköpfe derselben Größe verwendet.

PFLEGE UND WARTUNG DER ANDIS-SCHERKÖPFE

Die Scherköpfe sollten vor, **während** und nach jedem Gebrauch geölt werden. Falls die Scherköpfe Streifen erzeugen oder langsamer werden, ist das ein sicherer Hinweis darauf, dass sie geölt werden müssen. Dazu werden ein paar Öltropfen auf die Vorder- und Seitenkante der Scherköpfe gegeben (Abb. F). Überschüssiges Öl wird mit einem weichen, trockenen Tuch von den Scherköpfen gewischt. Sprühschmiermittel enthalten zu wenig Öl für eine gute Schmierung, eignen sich aber vorzüglich als Kühlmittel für Scherköpfe. Gebrochene oder ausgezackte Scherköpfe müssen auf jeden Fall ausgewechselt werden, um Verletzungen zu vermeiden. Zuviel Haar kann mit einer kleinen Bürste oder einer abgenutzten Zahnbürste von den Scherköpfe entfernt werden. Zum Reinigen der Scherköpfe wird vorgeschlagen, **nur die Scherköpfe** bei laufender Schermaschine in eine flache Schale mit Andis-Schermaschinenöl zu tauchen. Haarpartikel und Schmutzteile, die sich zwischen den Scherköpfen angesammelt haben, werden auf diese Weise entfernt. Nach dem Reinigen wird die Schermaschine abgeschaltet, um die Scherköpfe mit einem sauberen, trockenen Tuch abzutrocknen, bevor das Scheren fortgesetzt wird. Falls die Scherkopf nach dem Reinigen immer noch nicht schneiden, haben sich möglicherweise ein paar Haare zwischen dem oberen und unteren Scherköpfe festgesetzt. In diesem Fall muss der Scherkopf von der Schermaschine ausgerastet werden. Der obere Scherkopf wird auf eine Seite geschoben, ohne die Spannfeder zu lösen oder den oberen Scherkopf vollständig von der Spannfeder zu befreien (die Scherkopfeinstellung wird in Abb. G gezeigt). Die Fläche zwischen den Scherköpfen wird mit einem trockenen Tuch abgewischt und ein Tropfen Schermaschinenöl auf die Kontaktfläche des oberen und unteren Scherkopfes sowie in den Führungsschlitz der Spannfeder gegeben (Abb. G). Dann wird den oberen Scherkopf auf die entgegengesetzte Seite des unteren Scherkopfes geschoben und das Verfahren wiederholt. Anschließend wird das obere Scherkopf wieder verschoben, um es in die Mitte über den unteren Scherkopf zu bringen. Die Andis-Schermaschine wird dann mit den Scherköpfen nach unten gehalten oder aufbewahrt, damit überschüssiges Öl nicht in das Gehäuse der Schermaschine läuft.

WECHSELN DES SCHERKOPFANTRIEBS

Wenn die Scherköpfe nicht mehr richtig schneiden (auf jeden Fall mehr als ein Scherkopf probieren, da der benutzte Scherkopf stumpf sein kann), must möglicherweise der Scherkopfantrieb ausgewechselt werden.

Auswechseln des Scherkopfantriebs:

1. Die Scherkopfeinheit abnehmen (Abb. H).
2. Die Antriebskappe abnehmen (Abb. I).
3. Die Befestigungsschrauben des Scherkopfantriebs entfernen (Abb. J).
4. **HINWEIS:** Vor dem Abnehmen des Scherkopfantriebs sollte seine Position vermerkt werden (zur Erleichterung des Zusammenbaus). Den Scherkopfantrieb herausnehmen (Abb. K).
5. Das Antriebslager sollte in der tiefsten Stellung sein; andernfalls wird es mit dem Finger in die tiefste Stellung gebracht (Abb. L und M).
6. Den neuen Antrieb einsetzen, die Bohrungen ausrichten und den Antrieb herunterdrücken (Abb. K).
7. Den Scherkopfantrieb mit Hilfe der Befestigungsschrauben wieder anbringen (Abb. J).
8. Die Antriebskappe wieder anbringen (Abb. I).
9. Den Scherkopf wieder aufstecken (Abb. N).

WERKSREPARATURDIENST

Wenn die Scherköpfe der Andis-Schermaschine nach wiederholtem Gebrauch abstumpfen, empfehlen wir, von einem Andis-Lieferanten oder einer autorisierten Andis-Kundendienststelle einen neuen Scherkopfsatz zu erwerben.

ORDNUNGSGEMÄSSE ENTSORGUNG DIESES PRODUKTS

Aus dieser Kennzeichnung geht hervor, dass das Produkt innerhalb der EU nicht mit anderem Hausmüll entsorgt werden sollte. Entsorgen Sie dieses Gerät bitte vorschriftsmäßig, um der Umwelt bzw. der menschlichen Gesundheit nicht durch unkontrollierte Müllbeseitigung zu schaden. Recyceln Sie das Gerät, um die nachhaltige Wiederverwertung von stofflichen Ressourcen zu fördern. Bitte entsorgen Sie Altgeräte über geeignete Rückgabe- und Sammelsysteme oder senden Sie das Gerät zur Entsorgung an die Stelle, bei der Sie es gekauft haben. Diese wird dann das Gerät der umweltfreundlichen Verwertung zuführen.

VORSICHT: Die Andis-Schermaschine darf nicht während der Bedienung eines Wasserhahns berührt werden, und sie darf niemals unter einen Wasserhahn oder in Wasser gehalten werden. Es besteht die Gefahr eines elektrischen Schocks sowie die Möglichkeit, dass die Schermaschine beschädigt wird. **Die Firma ANDIS ist nicht für Verletzungen auf Grund derartiger Unvorsichtigkeit verantwortlich.**

Models AGC/AGC2/AGI (230-240V, 50 Hz)

To find an Andis Authorized Service Station or access this manual online go to **www.andis.com**

Si vous souhaitez trouver un point de service authorisé Andis ou encore consulter ce guide en ligne, rendez-vous sur **www.andis.com**

Para encontrar un centro de servicio autorizado de Andis o para acceder a este manual en línea, visite **www.andis.com**

Rufen Sie die Website **www.andis.com** auf, um von Andis autorisierte Kundendienststellen oder die Online-Version dieser Betriebsanleitung zu finden.

Per trovare un centro di assistenza autorizzato Andis, o per visualizzare questo manual online, visitare il sito **www.andis.com**

Om een door Andis erkend servicenter te zoeken of deze handleiding online te openen, gaat u naar **www.andis.com**

Para encontrar um serviço técnico autorizado perto de você ou ver este manual on-line, acesse o site **www.andis.com**

如需查找 **Andis** 授权的维修站或访问在线阅读手册，请访问 **www.andis.com.**

KEEP THIS FOR YOUR RECORDS
CONSERVER CETTE NOTICE
GUARDE ESTAS INSTRUCCIONES
DIESE ANLEITUNG AUFBEWAHREN
CONSERVARE PER USI FUTURI
BEWAAR DEZE GEBRUIKSAANWIJZING
GUARDE ISTO PARA OS SEUS REGISTROS
请保留此说明书作为记录

andis

©2013 Andis Company

1800 Renaissance Blvd., Sturtevant, WI 53177 U.S.A.
1-262-884-2600 **www.andis.com** info@andisco.com

Form #100153 Printed in U.S.A.

RIMOZIONE DEL GRUPPO LAME
MESJES VERWIJDEREN
REMOÇÃO DO CONJUNTO DA LÂMINA
拆卸刀片组

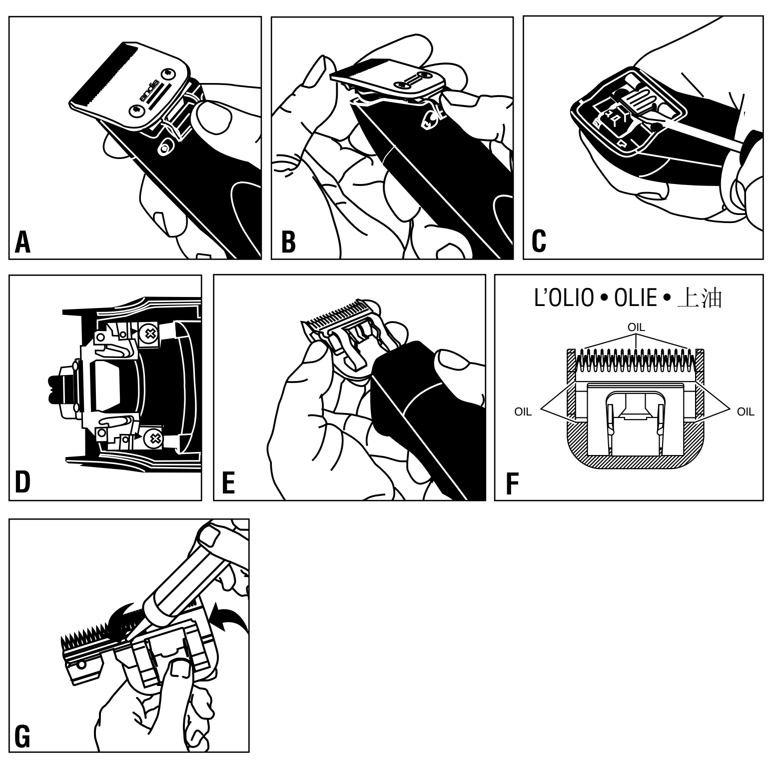

SOSTITUZIONE DEL GRUPPO DI AZIONAMENTO DELLE LAME
MESAANDRIJVING VERVANGEN
TROCA DO CONJUNTO DE ACIONAMENTO DA LÂMINA
更换刀片传动装置组件

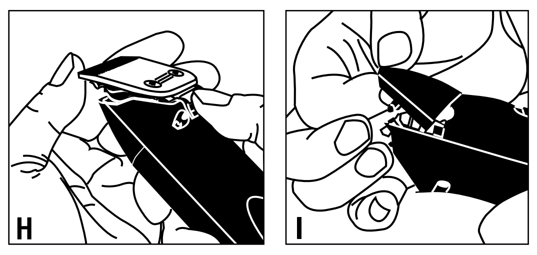

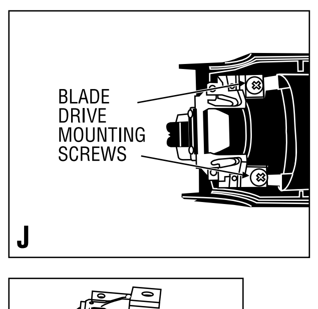

VITI DI FISSAGGIO DEL GRUPPO DI AZIONAMENTO DELLE LAME
MONTAGESCHROEFJES VAN DE MESAANDRIJVING
PARAFUSOS DE MONTAGEM DA LÂMINA
刀片传动装置安装螺丝

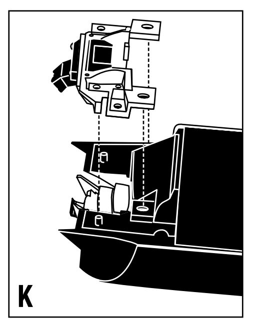

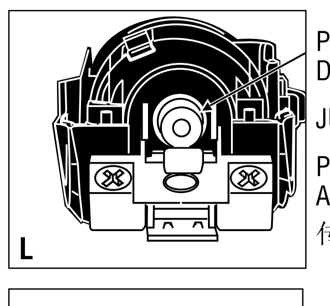

POSIZIONE GIUSTA DEL CUSCINETTO DEL GRUPPO DI AZIONAMENTO
JUISTE STAND VAN AANDRIJFLAGER
POSIÇÃO CORRETA DO MANCAL DE ACIONAMENTO
传动轴承安放正确

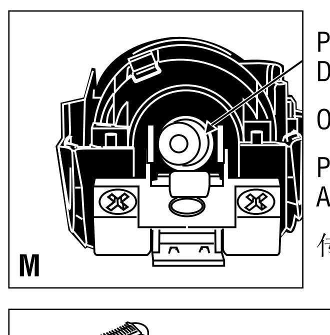

POSIZIONE SBAGLIATA DEL CUSCINETTO DEL GRUPPO DI AZIONAMENTO
ONJUISTE STAND VAN AANDRIJFLAGER
POSIÇÃO INCORRETA DO MANCAL DE ACIONAMENTO
传动轴承安放不正确

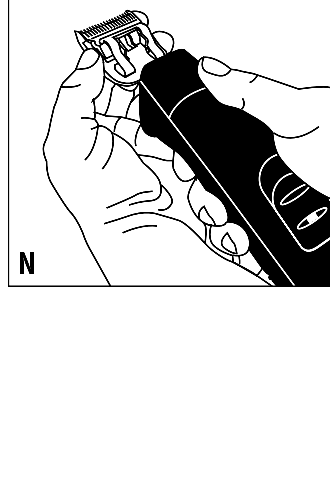

ITALIANO

Congratulazioni! Questa tosatrice Andis è un articolo di prima classe. Lavorazione curata e design di qualità sono le caratteristiche distintive dei prodotti Andis sin dal 1922.

IMPORTANTI MISURE DI SICUREZZA

L'uso di qualsiasi apparecchio elettrico è soggetto ad alcune precauzioni di fondo, incluse quelle elencate sotto. **Leggere tutte le istruzioni prima di usare la tosatrice Andis. Questo prodotto non deve essere usato dai bambini.**

PERICOLO! Per ridurre il rischio di folgorazione:

1. Non toccare alcun apparecchio caduto in acqua e scollegarne immediatamente la spina dalla presa elettrica **Non usare mai la tosatrice in prossimità dell'acqua.**
2. Non usare apparecchi elettrici mentre si fa il bagno o la doccia.
3. Non appoggiare né conservare l'apparecchio su superfici dalle quali possa cadere o essere tirato nella vasca o nel lavandino. Non immergerlo né farlo cadere in acqua o in un altro liquido.
4. Scollegare sempre l'apparecchio dalla presa elettrica immediatamente dopo l'uso. Scollegare afferrando e tirando la spina, non il cavo.
5. Scollegare sempre l'apparecchio dalla rete elettrica prima della pulizia e della rimozione o dell'assemblaggio dei componenti.

AVVERTENZA – Per limitare il rischio di ustioni, incendio, folgorazione o lesioni:

1. L'apparecchio non deve mai essere lasciato incustodito mentre è collegato alla presa elettrica.
2. Questa unità può essere utilizzata da bambini di età superiore a 8 anni, e da persone con abilità mentali, sensoriali, o fisiche ridotte, o mancata esperienza e conoscenza, sempre che tali persone ricevono supervisione o istruzione per l'uso dell'unità in modo sicuro e che ne comprendono i pericoli.
3. È necessario sorvegliare i bambini per garantire che non giochino con l'apparecchio.
4. Impiegare l'apparecchio solamente per l'uso previsto, come descritto nel presente manuale. Usare solamente gli accessori consigliati dalla Andis.
5. Non usare l'apparecchio se il cavo o la spina sono danneggiati, se funziona male, se è stato danneggiato, oppure se è caduto per terra o in acqua. Inviarlo a un centro di assistenza Andis per l'ispezione e l'eventuale riparazione.
6. Tenere il cavo elettrico lontano dalle superfici calde.
7. Non lasciar cadere l'apparecchio né inserire alcun oggetto nelle eventuali aperture.
8. Non usare l'apparecchio all'aperto, in presenza di prodotti spray (aerosol) o durante la somministrazione di ossigeno.
9. Non usare l'apparecchio se la lama o il pettine sono danneggiati o rotti, pena possibili lesioni cutanee.
10. Per scollegare il prodotto dalla rete, togliere la spina dalla presa solo dopo averlo spento (interruttore in posizione "O").
11. **AVVERTENZA –** Durante l'uso, non collocare o lasciare l'apparecchio in una ubicazione dove sia esposto (1) al possibile danneggiamento da parte di un animale o (2) alle intemperie.
12. **Lubrificare le lame frequentemente.** Le lame possono diventare calde durante l'uso. Controllarle spesso per evitare di ustionare l'animale.
13. Tenere l'apparecchio asciutto.

CONSERVARE QUESTE ISTRUZIONI

ISTRUZIONI PER L'USO

Si prega di leggere le seguenti istruzioni prima di usare la nuova tosatrice Andis. Riservandole le cure destinate a uno strumento di precisione, funzionerà per anni senza problemi. Inserire la spina del cavo di alimentazione in una presa elettrica CA a 230-240 V, 50 Hz o avente le caratteristiche indicate sull'unità.

SELEZIONE DELLA VELOCITÀ
La tosatrice Andis ha una o due velocità: normale oppure normale E alta velocità. Usare la velocità normale (n. 1) per la maggior parte dei tagli; usare la velocità elevata (n. 2) quando i capelli sono folti. Per avviare la tosatrice, premere verso il basso sul selettore situato sul meccanismo di bloccaggio e portare il selettore nella posizione desiderata. Per arrestare la tosatrice, premere verso il basso sul meccanismo di bloccaggio e riportare il selettore nella posizione originale. Dopo aver usato la tosatrice Andis, riavvolgere il cavo e riporla in un posto sicuro.

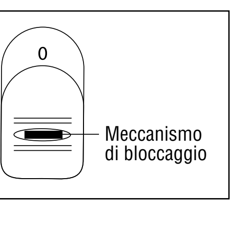

MANUTENZIONE DA PARTE DELL'UTENTE

La pulizia e la manuntenzione non dovranno essere eseguite da bambini senza supervisione.

Il motore della tosatrice è stato lubrificato permanentemente in fabbrica. Ad eccezione della manutenzione ordinaria qui descritta, non sono previsti altri interventi da parte dell'utente. L'eventuale manutenzione straordinaria va affidata alla Andis Company o ad un centro di riparazione autorizzato dalla Andis.

Se il cavo di alimentazione risulta danneggiato, va sostituito dal fabbricante, un suo agente autorizzato o da personale parimenti qualificato.

RIMOZIONE DELLA SERIE DI LAME
Prima di rimuovere la serie di lame, accertarsi che il motore della tosatrice sia spento. Premere sul meccanismo di sgancio delle lame che si trova sotto la cerniera delle lame (Figura A). Mentre si tiene premuto il meccanismo di sgancio, spingere sulle lame, quindi tirarle delicatamente in avanti (Figura B) e farle scorrere fuori dalla cerniera. Se la cerniera delle lame dovesse chiudersi con uno scatto a filo della tosatrice, usare un piccolo cacciavite normale per far leva sulla linguetta della cerniera ed aprirla (Figura C). **NOTA**: nella cavità anteriore della sede, sotto le lame, possono accumularsi residui di peli. In questo caso, è possibile eliminarli spazzolando la cavità con una piccola spazzola o un vecchio spazzolino da denti una volta estratte le lame dalla tosatrice (per la posizione della cavità, vedere la Figura D).

RIMONTAGGIO O SOSTITUZIONE DELLA SERIE DI LAME
Per rimontare o sostituire la serie di lame, farne scorrere la staffa sulla cerniera della tosatrice (Figura E) e, con quest'ultima in funzione, spingere le lame nella tosatrice per bloccarle al loro posto.

TEMPERATURA DELLE LAME
A causa dell'alta velocità di funzionamento della tosatrice Andis, controllare spesso la temperatura delle lame, specialmente nel caso delle lame per taglio corto. Se le lame sono troppo calde, immergerle solo nell'Andis Blade Care Plus o applicare Andis Cool Care Plus e quindi l'olio Andis per tosatrici. In caso di lame staccabili, è possibile cambiare le lame per mantenere una temperatura confortevole; l'uso di più lame della stessa misura è molto diffuso tra i toelettatori.

CURA DELLE LAME DELLA TOSATRICE ANDIS
Le lame della tosatrice devono essere oliate prima, **durante** e dopo ogni uso. La creazione di strisce di peli non tagliati o il rallentamento del taglio sono chiare indicazioni di lubrificazione carente. Applicare alcune gocce d'olio davanti ed ai lati delle lame (Figura F). Strofinare via l'olio in eccesso con un panno morbido e asciutto. I lubrificanti spray contengono una quantità d'olio insufficiente per una buona lubrificazione, ma raffreddano molto bene le lame. Per evitare gli infortuni, sostituire sempre le lame rotte o danneggiate. Per eliminare il pelo dalle lame, usare una piccola spazzola o un vecchio spazzolino da denti. Per pulire le lame, si consiglia di versare l'olio per tosatrice Andis in un recipiente poco profondo e di immergere **solo le lame**, tenendo accesa la tosatrice. Lo sporco ed il pelo eventualmente accumulatisi tra le lame dovrebbero staccarsi. Dopo la pulizia, spegnere la tosatrice, asciugare le lame con un panno pulito ed asciutto e riprendere il taglio. Dopo la pulizia, il mancato conseguimento di un taglio soddisfacente è imputabile alla presenza di anche pochi frammenti di peli tra la lama superiore e quella inferiore. In questa eventualità, è necessario staccare le lame dalla tosatrice. Far scorrere di lato la lama superiore, senza allentare la molla di spinta né liberare completamente la lama dalla molla (vedere la Figura G in merito alla posizione delle lame). Strofinare la superficie esposta con un passo asciutto, pulendola, per poi applicare una goccia di olio lubrificante in corrispondenza alla linea di contatto tra la lama inferiore e quella superiore e nella scanalatura guida della molla di spinta (Figura G). Successivamente, fa scorrere la lama superiore nella direzione opposta e ripetere il processo. Completata la procedura, far scorrere la lama superiore centrandola su quella inferiore. Appendere o conservare la tosatrice Andis con le lame orientate verso il basso, in modo evitare che l'olio in eccesso penetri nel corpo della tosatrice.

SOSTITUZIONE DEL GRUPPO DI AZIONAMENTO DELLE LAME
Se le lame della tosatrice non conseguono più un buon taglio (provare con gruppi diversi, visto che quello usato al momento potrebbe aver perso il filo), potrebbe essere opportuno sostituire il gruppo di azionamento.

Per sostituire il gruppo di azionamento delle lame, intraprendere i seguenti passi:
1. Rimuovere il gruppo lame (Figura H).
2. Rimuovere il coperchio del gruppo di azionamento (Figura I).
3. Rimuovere le viti di fissaggio del gruppo di azionamento (Figura J).
4. **NOTA BENE.** Prima di rimuovere il del gruppo di azionamento, notarne la posizione (ciò torna utile ai fini del riassemblaggio). Rimuovere il gruppo di azionamento delle lame (Figura K).
5. Il cuscinetto deve essere situato nella posizione più bassa. In caso contrario spingerlo con un dito in tale posizione (figure L e M).
6. Montare un nuovo gruppo di azionamento, allineare i fori delle viti e spingerlo verso il basso (Figura K).
7. Montare il nuovo gruppo di azionamento lame serrando le viti di fissaggio (Figura J).
8. Rimontare il coperchio (Figura I).
9. Rimontare le lame (Figura N).

SERVIZIO DI RIPARAZIONE IN FABBRICA
Quando le lame della tosatrice Andis non sono più affilate a causa dell'uso ripetuto, è consigliabile acquistare una nuova serie di lame dal proprio fornitore Andis o da un centro di assistenza autorizzato Andis.

SMALTIMENTO CORRETTO DI QUESTO PRODOTTO
Questo marchio indica che questo prodotto non deve essere smaltito con altri rifiuti domestici nei Paesi della UE. Per evitare potenziali danni per l'ambiente o la salute umana dovuti allo smaltimento incontrollato dei rifiuti, riciclare il prodotto in modo responsabile per favorire una riutilizzazione sostenibile delle risorse materiali. Per restituire il dispositivo usato, utilizzare i sistemi di restituzione e raccolta oppure rivolgersi al rivenditore da cui è stato acquistato il prodotto, che potrà riciclarlo in modo sicuro per l'ambiente.

ATTENZIONE! Non toccare mai la tosatrice Andis mentre si apre o chiude un rubinetto e non tenerla mai sotto l'acqua corrente né immergerla in altri liquidi, pena il rischio di folgorazione ed il danneggiamento della tosatrice. **La ANDIS COMPANY non si assume alcuna responsabilità di alcuna lesione causata dall'imprudenza.**

NEDERLANDS

Gefeliciteerd! U heeft net een Andis product van prima kwaliteit gekocht. Zorgvuldig vakmanschap en kwaliteitsdesign kenmerken de Andis producten sinds 1922.

BELANGRIJKE VOORZORGSMAATREGELEN

Elementaire voorzorgsmaatregelen moeten altijd in acht worden genomen bij gebruik van een elektrisch apparaat (zie hieronder). **Lees alle instructies vóór gebruik van de Andis tondeuse. Dit product mag niet door kinderen worden gebruikt.**

GEVAAR: Neem het volgende in acht om het risico van elektrische schok te beperken:

1. Probeer nooit een in het water gevallen apparaat uit het water te halen. Trek de stekker onmiddellijk uit het stopcontact. **Gebruik de tondeuse nooit in de buurt van water.**
2. Gebruik het apparaat niet in het bad of de douche.
3. Plaats of bewaar het apparaat niet waar het in het bad of de wastafel kan vallen of erin kan worden getrokken. Laat het apparaat niet vallen of leg het niet in water of een andere vloeistof.
4. Trek de stekker van het apparaat altijd meteen na gebruik uit het stopcontact. Trek aan de stekker en niet aan het snoer om de stekker uit het stopcontact te halen.
5. Trek de stekker van het apparaat uit het stopcontact voordat u onderdelen reinigt, verwijdert of monteert.

WAARSCHUWING: Neem het volgende in acht om het risico van brandwonden, brand, een elektrische schok of letsel bij personen te voorkomen:

1. Laat een apparaat nooit zonder toezicht achter als de stekker in het stopcontact zit.
2. Dit apparaat kan worden gebruikt door kinderen van 8 jaar en ouder en personen met een lichamelijke, zintuiglijke of verstandelijke handicap of met gebrek aan ervaring of kennis, op voorwaarde dat ze onder toezicht staan of aanwijzingen over het veilige gebruik van het apparaat hebben gekregen en de betreffende gevaren begrijpen..
3. Er moet toezicht worden gehouden op kinderen om zeker te zijn dat zij niet met het apparaat spelen.
4. Gebruik dit apparaat uitsluitend voor het in deze gebruiksaanwijzing beschreven gebruiksdoel. Gebruik geen opzetstukken die niet door Andis worden aanbevolen.
5. Gebruik dit apparaat nooit als het snoer of de stekker is beschadigd, als het niet naar behoren werkt, als het is gevallen of is beschadigd of in het water is gevallen. Retourneer het apparaat naar een Andis reparatiecenter voor inspectie en reparatie.
6. Houd het netsnoer uit de buurt van verwarmde oppervlakken.
7. Zorg dat u nooit een voorwerp in een opening van het apparaat laat vallen of inbrengt.
8. Gebruik het apparaat niet buiten, waar aerosolproducten (sprays) worden gebruikt of waar zuurstof wordt toegediend.
9. Gebruik dit apparaat niet met een beschadigde kam of kapotte mesjes, omdat de huid hierdoor letsel kan oplopen.
10. Om het apparaat los te koppelen, zet u de schakelaar op uit en trekt u de stekker uit het stopcontact.
11. **WAARSCHUWING:** Het apparaat tijdens gebruik nooit neerzetten of laten liggen waar het (1) door een dier kan worden beschadigd of (2) aan weer is blootgesteld.
12. **Smeer de mesjes regelmatig.** Mesjes kunnen heet zijn tijdens het gebruik. Controleer de temperatuur veelvuldig om te voorkomen dat het dier brandwonden oploopt.
13. Het apparaat droog houden.

BEWAAR DEZE INSTRUCTIES

BEDIENINGSINSTRUCTIES

Lees onderstaande instructies vóór gebruik van uw nieuwe Andis tondeuse. Als u goed zorg draagt voor dit precisie-instrument, doet het jaren dienst. Steek de stekker van het snoer in een stopcontact voor aansluiting op netstroom van 230-240 volt, 50 Hz of zoals vermeld op het apparaat.

SNELHEIDSKEUZE
De Andis tondeuse wordt geleverd met de mogelijkheid om hetzij op normale snelheid of op normale EN hoge snelheid te werken. De normale instelling (nr. 1) is geschikt voor het meeste werk. De instelling op hoge snelheid (nr. 2) is voor het knippen van dikke vachten. Om de tondeuse te starten, op het vergrendelmechanisme drukken en de schakelaar in de gewenste stand plaatsen. Om te stoppen, op het vergrendelmechanisme drukken en de schakelaar weer in de oorspronkelijke stand zetten. Na gebruik van de Andis tondeuse rolt u het snoer op en bergt u alles op een veilige plaats op.

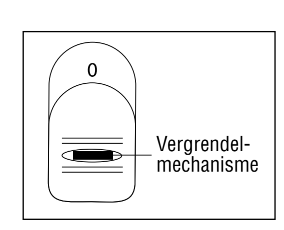

ONDERHOUD DOOR GEBRUIKER

Reiniging en onderhoud mogen niet zonder toezicht door kinderen worden uitgevoerd.

De interne mechaniek van de tondeuse is duurzaam gesmeerd in de fabriek. Buiten het in deze gebruiksaanwijzing aanbevolen onderhoud hoeft er geen ander onderhoud te worden verricht, behalve door Andis Company of een door Andis erkend reparatiecenter.

Als het netsnoer is beschadigd, moet het worden vervangen door de fabrikant, een servicevertegenwoordiger van de fabrikant of een andere ter zake bevoegde persoon om risico's te voorkomen.

VERWIJDEREN VAN DE MESSEN
Om de messen te verwijderen, moet u eerst controleren of de motor van de tondeuse is uitgeschakeld. Het mechanisme voor het verwijderen van de messen onder het messcharnier duwen (Afbeelding A). Het mechanisme voor het verwijderen van de messen ingedrukt houden, op het mes duwen en het mes vervolgens voorzichtig naar voren trekken (Afbeelding B) en van het messcharnier schuiven. Als het messcharnier dichtklapt en gelijk met de tondeuse ligt, de tong van het scharnier met een standaard schroevendraaiertje naar buiten wrikken (Afbeelding C). **OPMERKING**: Er kan zich haar ophopen in de voorste ruimte van de behuizing onder het mes. Als dit gebeurt, het haar verwijderen door de ruimte met een borsteltje of een oude tandenborstel schoon te borstelen terwijl het mes los van de tondeuse is (zie Afbeelding D voor de plaats van de betreffende ruimte).

VERVANGEN VAN DE MESSEN
Om de messen terug te plaatsen of te vervangen, de beugel van het mes op het scharnier van de tondeuse schuiven (Afbeelding E) en met de tondeuse in de stand "AAN" het mes naar de tondeuse toe duwen om het op zijn plaats te vergrendelen.

MESTEMPERATUUR
Wegens de hoge snelheid van Andis tondeuses moet de mestemperatuur vaak worden gecontroleerd, vooral bij kort knippende bladen. Als de messen te warm zijn, dompel dan alleen de messen onder in Andis Blade Care Plus of breng er Andis Cool Care Plus en vervolgens Andis tondeuseolie op aan. Als u afneembare messen hebt, kunt u het mes vervangen om de temperatuur comfortabel te houden; dierverzorgers gebruiken vaak meerdere messen van dezelfde grootte.

ZORG EN ONDERHOUD VAN DE MESJES VAN DE ANDIS TONDEUSE
De mesjes moeten vóór, **tijdens** en na elk gebruik worden gesmeerd. Als de mesjes van de tondeuse stroken ongeknipt haar laten zitten of langzamer beginnen te werken, moeten ze gesmeerd worden. Breng enkele druppels olie aan de voor- en zijkant van de snijmesjes aan (Afbeelding F). Neem overtollige olie af met een zachte droge doek. Smeerspray bevat onvoldoende olie voor een goede smering, maar is een uitstekend koelmiddel voor de tondeuse. Vervang altijd kapotte of gekerfde mesjes om letsel te voorkomen. Verwijder resterend haar uit de mesjes met een klein borsteltje of een oude tandenborstel. Reinig de mesjes door ze in een ondiepe kom met Andis olie onder te dompelen, terwijl de tondeuse in werking is. **Zorg dat alleen de mesjes zijn ondergedompeld.** Het tussen de mesjes resterende haar en vuil komt nu los. Na reiniging zet u de tondeuse uit en droogt u de mesjes af met een droge doek. U kunt de tondeuse nu opnieuw gebruiken. Als na reiniging van de mesjes blijkt dat zij nog steeds niet goed knippen, kan het zijn dat er enkele fijne haartjes tussen de bovenste en onderste mesjes vastzitten. Als dit het geval is, moet u de mesjes van de tondeuse losklikken. Schuif de bovenste mesjes naar één kant zonder de spanveer te ontspannen of de bovenste mesjes volledig van onder uit de spanveer te verwijderen (zie Afbeelding G voor de stand van de mesjes). Neem het oppervlak tussen de mesjes af met een droge doek en plaats vervolgens een druppel tondeuse-olie op de plaats waar de bovenste en onderste mesjes samenkomen en ook in de geleidesleuf van de spanveer (Afbeelding G). Schuif de bovenste mesjes naar de tegenoverliggende kant van de onderste mesjes en herhaal deze procedure. Nadat u klaar bent met deze procedure, verschuift u de bovenste mesjes en centreert u ze over de onderste mesjes. Hang of berg de Andis tondeuse op met de mesjes naar beneden zodat er geen overtollige olie in de behuizing kan vloeien.

MESAANDRIJVING VERVANGEN
Als de tondeusemesjes niet langer naar behoren knippen (probeer meer dan één stel mesjes, omdat de gebruikte mesjes bot kunnen zijn), is de mesaandrijving mogelijk aan vervanging toe.
Vervang de mesaandrijving als volgt:
1. Verwijder de mesjes (Afbeelding H).
2. Verwijder de klep van de aandrijving (Afbeelding I).
3. Verwijder de drie montageschroefjes van de mesaandrijving (Afbeelding J).
4. **N.B.** Voordat u de mesaandrijving verwijdert, moet u erop letten hoe deze is geplaatst (dit is nuttig bij het opnieuw in elkaar zetten). Verwijder de me saandrijving (Afbeelding K).
5. Het aandrijflager moet zich in zijn laagste stand bevinden. Zo niet, beweegt u het met uw vinger naar de laagste stand (Afbeelding L en M).
6. Plaats de nieuwe aandrijving, richt de schroefgaatjes uit en duw de aandrijving naar beneden (Afbeelding K).
7. Monteer de mesaandrijving door de schroefjes te bevestigen (Afbeelding J).
8. Plaats de klep van de aandrijving terug (Afbeelding I).
9. Plaats de mesjes terug (Afbeelding N).

FABRIEKSREPARATIE
Wanneer de messen van de Andis tondeuse na herhaald gebruik bot worden, wordt aanbevolen om nieuwe messen te kopen die verkrijgbaar zijn bij uw Andis leverancier of via een door Andis erkend reparatiecenter.

JUISTE AFVOER VAN DIT PRODUCT
Dit merkteken geeft aan dit product nergens in de EU met ander huishoudelijk afval mag worden afgevoerd. Om mogelijke schade aan het milieu of de menselijke gezondheid door ongeregelde afvoer van afval te voorkomen, dient u het op verantwoorde wijze te recyclen teneinde duurzaam hergebruik van hulpstoffen te verzekeren. Om een gebruikt apparaat terug te zenden, gebruikt u het retour- en inzamelsysteem of neemt u contact op met de zaak waar u het product hebt gekocht. Daar kan het product voor milieuveilige recycling worden aangeboden.

LET OP: Gebruik de Andis tondeuse nooit terwijl u een waterkraan bedient. De tondeuse nooit onder de kraan houden of in water onderdompelen. Er is gevaar voor een elektrische schok en beschadiging van de tondeuse. **ANDIS COMPANY aanvaardt geen aansprakelijkheid voor letsel voortvloeiend uit dergelijke onachtzaamheid.**

PORTUGUÊS

Parabéns – Você acabou de fazer uma opção de Primeira Classe quando comprou sua Máquina de Tosa Andis. Mão-de-obra cuidadosa e projeto de qualidade foram as marcas dos produtos Andis desde 1922.

SALVAGUARDAS IMPORTANTES

Quando estiver usando um aparelho elétrico, devem ser seguidas sempre as precauções básicas, incluindo o seguinte: **leia todas as instruções antes de usar a Máquina de Tosa Andis. Este produto não é para uso de crianças.**

PERIGO: Para reduzir o risco de choque elétrico:

1. Não tente pegar um aparelho elétrico que caiu na água. Desligue da tomada imediatamente. **Nunca use a máquina de tosa próxima à água.**
2. Não use enquanto estiver tomando banho ou em um chuveiro.
3. Não coloque ou guarde o aparelho elétrico onde ele possa cair ou ser puxado para uma banheira ou pia. Não coloque ou mergulhe na água ou em outro líquido.
4. Desligue sempre este aparelho da tomada elétrica imediatamente após o uso. Tire da tomada segurando e puxando da tomada, não pelo fio.
5. Desligue este aparelho elétrico antes da limpeza, remoção ou montagem das peças.

ADVERTÊNCIA: Para reduzir o risco de queimaduras, incêndio, choque elétrico ou lesão às pessoas:

1. Um aparelho elétrico nunca deve ser deixado funcionando sozinho quando estiver ligado.
2. Este aparelho pode ser usado por crianças com 8 ou mais anos de idade e por pessoas com capacidades físicas, sensoriais ou mentais reduzidas ou falta de experiência e conhecimento, desde que estejam sob supervisão ou tenham recebido ou instrução relativa ao uso seguro do aparelho e compreendam os riscos envolvidos.
3. Crianças devem ser supervisionadas para assegurar que elas não brinquem com o aparelho.
4. Use este aparelho elétrico somente para o seu uso devido conforme descrito neste manual. Não use acessórios não recomendados pela Andis.
5. Nunca opere este aparelho elétrico caso ele possua um fio ou tomada com defeito, caso não esteja funcionando corretamente, caso tenha caído ou esteja danificado ou tenha caído na água. Devolva o aparelho elétrico para um Centro de Serviço Andis para inspeção e reparo.
6. Mantenha o fio afastado de superfícies aquecidas.
7. Nunca deixe cair ou coloque nenhum objeto no interior de qualquer abertura.
8. Não use em áreas externas ou opere onde estejam sendo usados produtos com aerosol (spray) ou onde estiver sendo administrado oxigênio.
9. Não use este eletroméstico com um pente danificado ou lâmina quebrada, pois pode provocar ferimento à pele.
10. Para desconectar, gire o controle para "desl" e em seguida retire o fio da tomada.
11. **ADVERTÊNCIA:** Durante o uso, não coloque ou deixe o aparelho elétrico onde ele possa ser (1) danificado por um animal ou (2) exposto ao tempo.
12. **Lubrifique as lâminas frequentemente.** As lâminas podem ficar aquecidas durante o uso. Verifique com frequência para evitar queimar o animal.
13. Mantenha o aparelho seco.

GUARDE ESTAS INSTRUÇÕES

INSTRUÇÕES DE OPERAÇÃO

Leia as seguintes instruções antes de usar sua nova Máquina de Tosa Andis. Dê a ela o cuidado que um instrumento fino, construído com precisão merece e ela lhe proporcionará anos de serviço. Ligue o fio em uma tomada elétrica, opere a 230-240 volts, corrente elétrica CA de 50 ciclos ou conforme observado na unidade.

SELEÇÃO DE VELOCIDADE
Sua máquina de tosa Andis vem tanto com operação normal ou normal E alta velocidade. Use a ajustagem normal (no. 1) para a maioria das necessidades de corte. Use a ajustagem de alta velocidade (no. 2) para corte de pelos espessos. Para dar partida em uma máquina de tosa mova o botão do interruptor pressionando para baixo no mecanismo de travamento e movendo para a posição desejada. Para parar, aperte para baixo o mecanismo de travamento e mova o botão de interruptor de volta para a posição original. Após o uso da sua máquina de tosa Andis, reenrole o fio e guarde em um local seguro.

MANUTENÇÃO DO USUÁRIO

A limpeza e a manutenção deste aparelho não devem ser realizadas por crianças sem a supervisão de um adulto.

O mecanismo interno da sua máquina de tosa a motor foi lubrificado permanentemente pela fábrica. Afora a manutenção recomendada descrita neste manual, nenhuma outra manutenção deve ser realizada, exceto pela Andis Company ou por uma Estação de Serviço de Reparo Autorizada Andis.

Se o fio de alimentação estiver danificado, ele deve ser trocado pelo fabricante, seu agente de serviço ou pessoas igualmente quallificadas para evitar um perigo.

REMOÇÃO DO CONJUNTO DA LÂMINA
Para remover o conjunto da lâmina, assegure-se primeiramente que o motor da sua máquina de tosa tenha sido "DESLIGADO" (OFF). Empurre o mecanismo de liberação da lâmina debaixo da dobradiça da lâmina (Diagrama A). Apertando para baixo o mecanismo de liberação da lâmina, empurre para baixo a lâmina, em seguida puxe levemente a lâmina para frente (Diagrama B) e deslize-a para fora da dobradiça da lâmina. Caso a dobradiça da sua lâmina ficar presa fechada e estiver rente à máquina de tosa, use uma chave de fenda padrão pequena para puxar para fora a lingueta da dobradiça (Diagrama C). **NOTA**: Pode haver acúmulo de pelo na cavidade frontal do alojamento debaixo da lâmina. Caso isso aconteça, você pode limpar o pelo escovando a cavidade com uma pequena escova ou com uma escova de dentes enquanto a lâmina estiver fora da máquina de tosa (Consulte o Diagrama D para obter a localização da cavidade sendo referenciada).

RECOLOCAÇÃO OU TROCA DO CONJUNTO DA LÂMINA
Para recolocar ou trocar seu conjunto de lâminas, deslize a braçadeira da lâmina na dobradiça da máquina de tosa (Diagrama E) e com sua máquina de tosa "LIGADA", empurre a lâmina no sentido da máquina de tosa para travar na posição

TEMPERATURA DA LÂMINA
Devido à natureza de alta velocidade das máquinas de tosa Andis, verifique frequentemente o aquecimento da lâmina, especialmente em lâminas de corte próximo. Caso as lâminas estejam muito aquecidas, mergulhe as lâminas somente no Andis Blade Care Plus ou aplique o Andis Cool Care Plus e em seguida o óleo para Máquina de Tosa da Andis. Caso tenha uma unidade com lâmina destacável, você pode trocar sua lâmina para manter uma temperatura confortável; usando várias lâminas do mesmo tamanho é popular dentre os que executam a tosa.

CURA DELLE LAME DELLA TOSATRICE ANDIS
As lâminas devem ser lubrificadas antes, **durante** e após cada utilização. Caso as lâminas da sua máquina de cortar cabelo deixem listras ou reduzam a velocidade, é um sinal certo de que as lâminas necessitam de óleo. Coloque algumas gotas de óleo no lado frontal e lateral das lâminas do cortador (Diagrama F). Limpe o excesso de óleo das lâminas com um pano macio, seco. Os lubrificantes do tipo spray contêm óleo insuficiente para a boa lubrificação, mas são um excelente meio de resfriamento para a lâmina da máquina de cortar cabelo. Troque sempre lâminas quebradas ou com farpas para evitar lesão. Você pode limpar o excesso de pelo das suas lâminas usando uma pequena escova ou uma escova de dentes usada. Para limpar as lâminas, sugerimos que mergulhe as **lâminas somente** em uma panela rasa de Óleo de Máquina de Cortar Cabelo Andis, enquanto a máquina de cortar cabelo estiver funcionando. Qualquer excesso de pelo e sujeira que tiver se acumulado entre as lâminas deverá sair. Após a limpeza, desligue sua máquina de cortar cabelo e seque as lâminas com um pano limpo seco e comece novamente o corte. Se após a limpeza das suas lâminas você notar que as lâminas ainda não cortam, podem existir uns poucos pedaços finos de pelo presos entre a lâmina superior e a inferior. Caso isso aconteça, você necessitará retirar a lâmina da máquina de cortar cabelo. Continue a deslizar a lâmina superior para um lado, sem afrouxar a mola de tensão ou mova a lâmina superior completamente para fora debaixo da mola de tensão (Consulte o Diagrama G para obter a posição da lâmina). Limpe a superfície entre as lâminas com um pano seco, em seguida coloque uma gota de óleo para máquina de cortar cabelo onde as lâminas superior e inferior se encontram e também na ranhura guia da mola de tensão (Diagrama G). Agora deslize a lâmina superior para o lado oposto da lâmina inferior e repita este processo. Após completar este procedimento, deslize a lâmina superior, centrando-a sobre a lâmina inferior. Manuseie ou guarde a sua Máquina de Cortar Cabelo Andis com as lâminas para baixo de modo que o excesso de óleo não penetre na caixa da máquina de cortar cabelo.

TROCA DO CONJUNTO DE ACIONAMENTO DA LÂMINA
Caso as lâminas da máquina de tosa não cortem mais corretamente (assegurese de tentar mais de uma lâmina, já que a lâmina que estiver sendo usada pode estar cega), pode ser que o seu conjunto de acionamento da lâmina necessite de troca.

Para trocar o conjunto de acionamento da lâmina:
1. Remova o conjunto de lâmina (Diagrama H).
2. Remova a tampa do acionamento (Diagrama I).
3. Remova os parafusos de montagem de acionamento da lâmina (Diagrama J).
4. **NOTA:** Antes de remover o conjunto de acionamento da lâmina, observe a forma como ele está posicionado (isto ajudará você na remontagem). Remova o conjunto de acionamento da lâmina (Diagrama K).
5. O mancal de acionamento deve estar na sua posição mais baixa, caso contrário, mova-o com seu dedo para a posição mais baixa (Diagramas L& M).
6. Coloque o novo conjunto de acionamento, alinhe os orifícios do parafuso e aperte para baixo (Diagrama K).
7. Remonte o acionamento da lâmina montando os parafusos (Diagrama J).
8. Recoloque a tampa do acionamento (Diagrama I).
9. Troque a lâmina (Diagrama N).

SERVIÇO DE REPARO DA FÁBRICA
Quando as lâminas da sua máquina de tosa Andis ficarem cegas após uso repetido, é aconselhável comprar um novo conjunto de lâminas disponível através de um fornecedor Andis ou através de uma Estação de Reparo Autorizado Andis.

DESCARTE CORRETO DESTE PRODUTO
Esta marcação indica que este produto não deve ser descartado com outros dejetos domésticos em toda a UE. Para evitar possível dano ao meio ambiente ou à saúde humana devido ao descarte descontrolado de dejetos, recicle-o de forma responsável para promover a reutilização sustentável dos recursos materiais. Para devolver seu aparelho usado, use os sistemas de devolução e coleta ou entre em contato com o varejista onde o produto foi comprado. Você pode levar este produto para reciclagem ambiental segura.

CUIDADO: Nunca manuseie a sua Máquina de Tosa Andis enquanto estiver operando uma torneira e nunca segure a sua máquina de tosa debaixo de uma torneira ou na água. Há risco de choque elétrico e dano à sua máquina de **tosa. A ANDIS COMPANY não será responsável no caso de lesão causada por descuido.**

简体中文

祝贺您 – 购买 Andis 电剪是您步入一流行列的标志。自从 1922 年开始，精湛的工艺和高品质的设计已经成为 Andis 产品的品牌保证。

重要的安全事项

当您使用电器时，应始终遵循一些基本注意事项，包括以下几点：使用 Andis 电剪之前请阅读所有说明。请不要让儿童使用本产品。

危险：要降低电击风险，请注意以下事项：

1. 请不要接触落入水中的电器。立即拔出插头。切勿在靠近水的地方使用电剪。
2. 请勿在洗澡和淋浴时使用。
3. 请勿在可能会跌入或拖入浴盆或浴池的地方放置或存放电器。请勿将电器放入或掉入水中或其他液体中。
4. 总是在使用后立即拔出此电器与电源插座连接的接头。抓住并拖动插头（而不是电源线）拔出插头。
5. 在清洁、拆卸或组装部件之前拔出此电器的插头。

警告：要避免烧伤、起火、电击或人身伤害，请执行以下操作：

1. 将此电器插入电源时，应该一直有人在场看守。
2. 本设备可供 8 岁或 8 岁以上儿童和身体不健全、感官或智力能力缺乏或者缺少经验和知识的人员使用，但是这些人员需要在监督和指导下安全使用本设备，且了解相关的危险。
3. 儿童不可玩弄本电器。
4. 此电器仅用于本手册中说明的用途。请勿使用非 Andis 推荐的附件。
5. 请勿在以下情况使用此电器：此电器的电源线或插头损坏、此电器工作不正常、此电器落地摔坏或损坏或掉落水中。请将此电器返回到 Andis 授权的维修站进行检查和维修。
6. 请将电源线远离热表面。
7. 切勿将任何物体掉入或插入到任何开口中。
8. 请勿在户外使用，或在使用气雾（喷雾）产品或输氧的环境中使用。
9. 请勿将此电器与损坏的梳子或断裂的刀片一起使用，因为这可能会划伤皮肤。
10. 要断开电源，请将控件调节为“关”，然后从电源插座拔出插头。
11. 警告：在使用期间，请勿将此电器放在以下环境中：可能被动物损坏（1）或（2）暴露于室外。
12. 经常给刀片上油。在使用期间，刀片可能变热。请经常检查这种情况，以避免烫伤动物。
13. 保持电器干燥。

请保存这些说明

操作说明

在使用您的新 Andis 电剪之前请阅读以下说明。本器械优质精巧，请小心爱惜，以供您长年使用。将电源线插入电线插口，使用 230-240 伏电压、50 个周期的交流电，或按电器上的说明操作。

档速选择
Andis 电剪具有标准档和高速档设置。对于大多数毛发，使用标准档（设置 #1）即可进行修剪。对于比较厚重的毛发，则使用高速档（设置 #2）。要启动电剪，请按下锁定装置并将开关按钮移动到所需位置即可。如果要关闭，则按下锁定装置并将开关按钮移回原来位置。使用完 Andis 电剪之后，重新缠好电源线并将其保存在安全处。

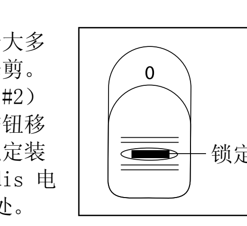

用户维护

儿童在没有监督的情况下不能对本电器进行清洁和用户维护。

您的电剪内部机械装置在出厂时已经进行了永久性润滑。除了本手册中说明的建议维护之外，无须再进行其他维护，除非 Andis 公司或 Andis 授权的售后服务点要求进行维护。

如果电源线损坏，则必须由制造商、服务代理商或类似有资格的人员来更换，以避免发生危险。

拆卸刀片组
要拆卸刀片组，首先请确保电剪的电机已经“关闭”。推动刀片铰链下面的刀片松紧装置（图 A）。当您向下按住刀片松紧装置时，下推刀片，然后轻轻地将刀片向前拉出（图 B），使其从刀片铰链上滑出。如果您的刀片铰链啪嗒扣紧但已与电剪齐平，请使用一个小的标准螺丝起子将铰链的搭扣撬出（图 C）。注意：毛发可能积存在刀片下的前部空间中。如果出现这种情况，您可以在从电剪刀卸下刀片后，使用小刷子或旧牙刷将此空间中的毛发清除干净（请参见图 D 以了解此空间所在位置）。.

重新装上或更换刀片组
要重新装上或更换刀片组，请将刀片支架滑到电剪的铰链上（图 E），然后在电剪处于“打开”的状态下，将刀片向电剪方向推入以锁定位置。

刀片温度
由于 Andis 电剪的高速性能，请经常查看刀片发热情况，尤其是对于封闭式剪切刀片。如果刀片温度太高，请只在 Andis Blade Care Plus 中浸泡刀片，或者在刀片上使用 Andis Cool Care Plus 然后涂上 Andis 电剪油。如果您有可拆卸的刀片部件，您可以更换刀片，以保持刀片的正常温度；大多数美容师都使用多个同样规格的刀片。

ANDIS 电剪刀片的维护和保养
在每次使用前、使用中和使用后都应该给刀片上油。如果刀片在修剪毛发时留下条纹痕迹或速度变慢，这就明显说明刀片需要上油。请在工作刀片的前端和两侧滴几滴油（图 F）。请使用柔软干燥的布擦掉刀片上多余的油。喷雾式润滑剂所包含的油不足以进行良好的润滑，但可以作为很好的电剪刀片冷冻剂使用。请及时替换破损或有刻痕的刀片以防意外伤害。您可以使用小刷子或旧牙刷清除刀片上多余的毛发。要清洁刀片，我们建议您在电剪运行时将刀片浸入一浅盘 Andis 电剪油中。此时刀片之间积存的任何多余毛发和脏物都将被清洗出来。之后，关掉电剪并使用清洁干燥的布将刀片擦干，然后再启动电剪即可。如果上述方法还不能使您的电剪恢复正常，那么可能有一些毛发堵在了上下刀片之间。如果是这样，您需要将刀片抽出电剪。然后将上刀片滑到一边，但不要松开拉紧弹簧或将上刀片从拉紧弹簧下面完全移出（请参见图 G 以了解刀片位置）。使用清洁干燥的布擦拭刀片之间的表面，然后在上下刀片接合处以及拉紧弹簧的导槽中各滴一滴电剪油（图 G）。现在再将上刀片滑向下刀片的另一边，并重复此过程。完成这些步骤之后，将上刀片滑到中间。拿放或存放 Andis 电剪时请使刀片朝下，这样多余的润滑油就不会流入电剪内部。

更换刀片传动装置组件
如果您的电剪刀片不再正常工作，请多换几个刀片试试，因为可能是您正在使用的刀片钝化，如果不是刀片原因，则可能是您的刀片驱动装置组件需要更换。

要更换刀片驱动装置组件：
1. 卸下刀片组（图 H）。
2. 卸下传动装置盖（图 I）。
3. 拧下刀片传动安装螺丝（图 J）。
4. 注意：在卸下刀片传动装置组件之前，请留意其组装的方式（这将有助于您再次组装）然后即可卸下刀片传动装置组件（图 K）。
5. 传动轴承应位于其最低位置，如果没有，请手动将其移动至最低位置（图 L & M）。
6. 安装新的驱动组件，对齐螺丝孔并将其按下（图 K）。
7. 使用安装螺丝重新组装刀片驱动装置（图 J）。
8. 重新装上传动装置盖（图 I）。
9. 重新装上刀片（图 N）。

工厂修理服务
当您的 Andis 电剪刀片经过重复使用变得迟钝时，建议您通过 Andis 供应商或通过 Andis 授权维修站购买一套新的刀片。

本产品的正确处理方法
此标志表示在欧盟地区本产品不应同其他家庭废弃物一同进行处理。为防止因不受控制的废弃物处理而对环境或人身健康可能造成的危害，请负责地对其进行回收，以提高材料资源的可持续再利用。要返回使用过的设备，请使用返回和收集系统，或者联系出售此产品的零售商。他们可以使用此产品进行环境安全回收利用。

警告：当您操作水龙头时切勿拿放 Andis 电剪，切勿将电剪放在水龙头下或放入水中。可能有电击危险，也可能损坏您的电剪。ANDIS 公司将不会对此类疏忽造成的伤害负任何责任。